PRINCESS®

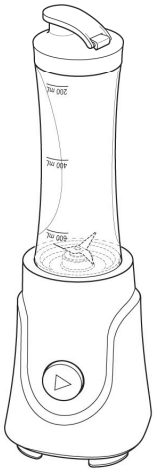

218000 Princess
Personal Blender

Блендер PRINCESS 218000.027 Fresh Orange

Поздравляем!

Вы приобрели продукт компании Princess. Наша цель заключается в обеспечении качества продукции в совокупности с изысканным дизайном и по доступной цене. Мы надеемся, что этот продукт будет служить вам на протяжении многих лет.

Перед началом эксплуатации прибора внимательно прочитайте прилагаемую инструкцию по эксплуатации и сохраните ее в надежном месте, вместе с гарантийным талоном, кассовым чеком и, по возможности, картонной коробкой с упаковочным материалом.

Прибор может быть использован детьми от 8 лет и старше и лицами с физическими, сенсорными, психическими или двигательными недостатками или отсутствием опыта и знаний, если они находятся под контролем или проинструктированы о том, как пользоваться устройством безопасным способом и понимают возможные опасности.

Дети не должны играть с прибором. Чистку и обслуживание могут производить дети, если они старше 8 лет и находятся под присмотром. Храните прибор и сетевой шнур в недоступном для детей младше 8 лет месте.

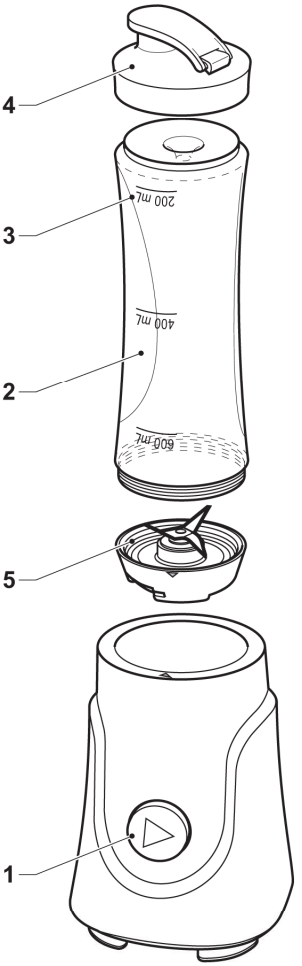

A

PRINCESS®

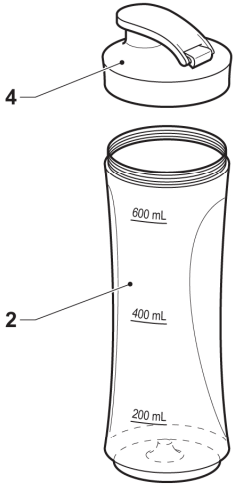

B1

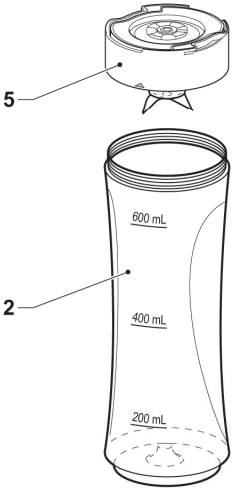

B2

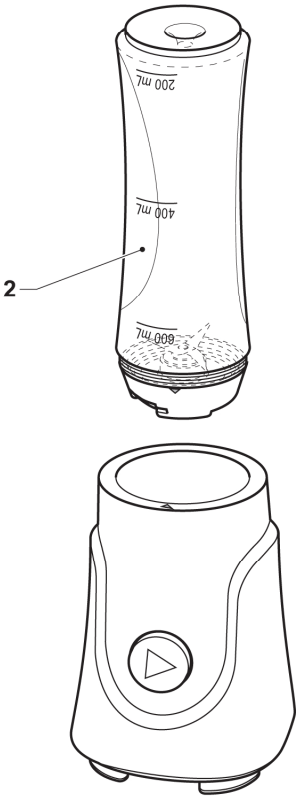

B3

ОПИСАНИЕ (рис. A)

Ваш блендер PRINCESS 218000.027 был разработан для следующих использований: измельчения и приготовления пюре из фруктов и овощей; приготовление смузи, коктейлей и соков. Максимальная емкость прибора составляет 600 мл. Прибор предназначен для использования только в крытых помещениях. Прибор предназначен только для бытового использования.

Прежде чем продолжить, мы должны обратить Ваше внимание на следующее:

- Прибор был разработан для смешивания холодных и теплых ингредиентов (Макс. 55 °C).

Не рекомендуется использовать прибор для перемешивания горячих жидкостей и твердых веществ. Горячие жидкости и твердые вещества могут разбить кувшин, а крышка кувшина может резко сорваться с прибора под воздействием давления пара. Держите крышку кувшина прижатой рукой при смешивании теплых жидкостей, чтобы предотвратить утечку.

1. Кнопка PULS

2. Бутылочка

3. Индикатор уровня сока

4. Крышка

5. Нож

Первое использование

Подготовка

Очистите прибор. См в раздел "Чистка и обслуживание".

• Очистите аксессуары. Обратитесь к разделу "Чистка и обслуживание".

Использование (рис. А и Б)

Прежде чем продолжить, мы должны обратить Ваше внимание на следующее:

- Перед монтажом или демонтажом выключите прибор, выньте сетевую вилку из розетки и подождите, пока прибор остынет.

- Не превышайте максимальной отметки на индикаторе уровня сока (600 мл) при заполнении бутылочки (рис. А).

- Не перегружайте прибор. Не загружайте слишком много ингредиентов в бутылочку за один раз. Если электродвигатель остановится, немедленно выключите прибор, выньте сетевую вилку из розетки и дайте прибору охладиться в течение по крайней мере 10 минут.

- Не включайте прибор, если бутылочка пуста.

- Не оставляйте прибор включенным непрерывно в течение более одной минуты. Через одну минуту, выключите прибор и дайте ему остыть в течение трех минут перед повторным включением.

• Ставьте прибор на устойчивую и плоскую поверхность.

• Нарежьте фрукты и/или овощи на кусочки (макс. 2,5 см). Убедитесь, что куски плодов и/или овощей помещаются в бутылочке (2).

• Положить кусочки фруктов и/или овощей в бутылочку (2). Не превышайте максимальной отметки на указателе уровня сока (3).

• Рис. B1: Снимите крышку (4) с бутылочки

• Рис. B2: Установите нож (5) в бутылочку (2).

• Рис. B3: Переверните бутылочку (2) вверх дном.

Поместите бутылочку (2) на прибор.

Убедитесь, что стрелки на корпусе ножа (5) совпадают со стрелками на приборе.

Заблокируйте бутылочку (2), повернув ее по часовой стрелке до щелчка.

• Вставьте штепсельную вилку в розетку.

• Нажмите кнопку PULS (1), чтобы начать смешивание. Прибор измельчит кусочки фруктов и/или овощей в течение нескольких секунд. Чем дольше прибор будет включен, тем мельче кусочки фруктов и/или

овощей будут нарезаны.

• Если процесс завершен, отпустите кнопку PULS(1).

• При необходимости, добавить еще кусочки фруктов и/или овощей:

- Рис. B3: Снимите бутылочку (2), повернув ее против часовой стрелки.

Переверните бутылочку (2) снова.

- Рис. B2: Снимите нож (5) с бутылочки (2).

- Нарежьте фрукты и/или овощи на кусочки. Убедитесь, что кусочки фруктов и/или овощей помещаются в бутылочке (2).

- Положить кусочки фруктов и/или овощей в бутылочку (2). Не превышайте максимальную отметку индикатора уровня сока(3).

- Рис. B2: Установите нож (5) в бутылочку (2).

- Рис. B3: Переверните бутылочку (2) вверх дном.

Поместите бутылочку (2) на прибор.

Убедитесь, что стрелки на корпусе ножа (5) совпадают со стрелками на приборе.

Заблокируйте бутылочку (2), повернув ее по часовой стрелке до щелчка.

• Вставьте штепсельную вилку в розетку.

• Нажмите кнопку PULS (1), чтобы начать смешивание. Прибор измельчит кусочки фруктов и/или овощей в течение нескольких секунд. Чем дольше прибор будет включен, тем мельче кусочки фруктов и/или овощей будут нарезаны.

• Если процесс завершен, отпустите кнопку PULS(1).

- Рис. B3: Снимите бутылочку (2), повернув ее против часовой стрелки.

Переверните бутылочку (2) снова.

- Рис. B2: Снимите нож (5) с бутылочки (2).

• Рис. B1: Установите крышку (4) на бутылочку(2).

• Выньте сетевую вилку из розетки.

• Дать прибору остыть полностью.

Рецепты

Абрикосово- ананасовый смузи

ИНГРЕДИЕНТЫ	**КОЛИЧЕСТВО**
Абрикос (свежий, нарезанный)	1
Ананас (измельченный)	1/4 стакана
Клубника	6
Банан	1/2
Вода	1/2 стакана

Сухое обезжиренное молоко	1 ст.л.
Порошок семян льна	1 ч.л. (опция)
Белковый порошок	1 ст.л. (опция)

• Положите ингредиенты в блендер.

• Смешайте ингредиенты до однородной консистенции.

• Закройте смесь и оставьте ее в холодильнике на 1-2 часа для того, чтобы она остыла.

Тропический шейк

ИНГРЕДИЕНТЫ	**КОЛИЧЕСТВО**
Клубника (замороженная0	4
Банан (замороженный)	1/2
Манго	1/2
Вода	1 стакан
Пина Колада	2 ст.л.
Порошок семян льна	1 ч.л. (опция)
Белковый порошок	1 ст.л. (опция)
Кубики льда	6

• Положите ингредиенты в блендер.

• Смешайте ингредиенты до однородной консистенции.

• Закройте смесь и оставьте ее в холодильнике на 1-2 часа для того, чтобы она остыла.

ЧИСТКА И ТЕХНИЧЕСКОЕ ОБСЛУЖИВАНИЕ (рис. A и B)

Прибор следует чистить после каждого использования.

Прежде чем продолжить, мы должны вам обратить Ваше внимание на следующее:

- Перед чисткой или обслуживанием выключите прибор, выньте сетевую вилку из розетки и подождите, пока прибор остынет.

- Не погружайте прибор в воду или другие жидкости.

- Всегда будьте осторожны при чистке лезвия. Лезвия очень острые. Риск личной травмы.

- Не используйте агрессивные или абразивные чистящие вещества для чистки прибора.

- Не используйте острые предметы для очистки прибора.

- Не очищайте прибор в посудомоечной машине. Не рекомендуется мыть съемные части прибора и аксессуары в посудомоечной машине. Регулярно проверяйте прибор на возможные повреждения.

• Очистите внешнюю поверхность прибора влажной тканью. Тщательно протрите снаружи прибор чистой, сухой тканью.

• Промойте бутылочку и крышку в мыльной воде.

Промойте бутылочку и крышку под проточной водой. Тщательно протрите бутылочку и крышку чистой сухой тканью.

• Очистите нож в мыльной воде. Промойте лезвие под струей воды. Тщательно протрите лезвие чистой сухой тканью.

Хранение

• Поместите прибор и аксессуары в оригинальную упаковку.

• Храните прибор с аксессуарами в сухом и теплом месте, в недоступном для детей.

Инструкции по технике безопасности

Общие указания по технике безопасности

• Внимательно прочитайте инструкцию перед использованием. Сохраните руководство для использования в будущем.

• Используйте прибор и аксессуары к нему только по назначению. Не используйте прибор и аксессуары для других целей, отличных от описанных в инструкции.

• Следите за тем, чтобы дети не играли с прибором.

• Прибор не предназначен для использования лицами (включая детей) с ограниченными физическими, сенсорными или умственными способностями или с недостатками опыта и знаний, только если они находятся под надзором или проинструктированы об использовании прибора безопасным способом и понимают возможную опасность при неправильной его эксплуатации.

• Не пользуйтесь прибором, если какая-либо деталь или любой аксессуар поврежден или неисправен. Если какая-либо часть прибора или аксессуар повреждены или неисправны, они должны быть заменены производителем или авторизованным сервисным центром.

• Не используйте прибор рядом с ванной, душевой, бассейном или других сосудов с водой.

• Не погружайте прибор в воду или другие жидкости. Если прибор был погружен в воду или в другие жидкости не доставайте его руками.

Немедленно выньте сетевую вилку из розетки. Если прибор был погружен в воду или в другие жидкости, не используйте его снова.

Электробезопасность

• Перед использованием всегда проверяйте, что напряжение в сети такое же как напряжение на табличке технических характеристик прибора.

• Прибор не предназначен для эксплуатации с помощью внешнего таймера или отдельной системы дистанционного управления.

• Убедитесь, что вода не может войти в контакт с вилкой сетевого кабеля и кабеля-удлинителя.

• Всегда полностью разматывайте сетевой кабель и кабель-удлинитель.

• Убедитесь, что сетевой кабель не свисает над краем столешницы и не может стать помехой при прохождении возле прибора.

• Держите сетевой шнур вдали от тепла, масла и предметов с острыми краями.

• Не пользуйтесь прибором, если сетевой кабель или сетевой штекер поврежденный или неисправен. Если сетевой шнур или вилка повреждены или дефектные, они должны быть заменены производителем или авторизированным сервисным центром.

• Не тяните за сетевой кабель для отсоединения сетевого штекера от сети.

• Выньте сетевую вилку из розетки, когда прибор не используется, перед сборкой или разборкой и перед началом чистки или технического обслуживания.

Инструкции по технике безопасности для блендера

• Не используйте прибор на открытом воздухе.

• Ставьте прибор на устойчивую и плоскую поверхность.

• Держите прибор вдали от источников тепла. Не ставьте прибор на горячие поверхности или возле открытого огня.

• Не используйте прибор для отжима фруктов или овощей.

• Не используйте прибор для взбивания яиц.

• Не используйте прибор для замешивания теста.

• Не используйте прибор для измельчения мяса.

• Не используйте прибор с пустой бутылочкой.

• Не оставляйте прибор включенным непрерывно в течение более одной минуты.

• Убедитесь, что ваши руки сухие, прежде чем касаться прибора.

• Остерегайтесь острых частей. Держите руки подальше от острых частей. В приборе используются острые лезвия в отсеке для смешивания и отсеке для измельчения.

.• Будьте осторожны с горячими частями. Подождите, пока прибор остынет, прежде чем прикасаться к корпусу и деталям прибора. Прибор нагревается во время использования.

• Будьте особенно осторожны во время чистки и технического обслуживания. Будьте особенно осторожны при опорожнении бутылочки и манипуляций с ножом.

• Не оставляйте прибор без присмотра во время эксплуатации.

Для Великобритании инструкции по электромонтажу

Провода сетевого шнура окрашены в соответствии со следующим кодом:

СИНИЙ "НОЛЬ"

КОРИЧНЕВЫЙ "ФАЗА"

Если цвета проводов в сетевом шнуре из этого прибора не соответствуют цветовой маркировке, обозначающей контакты в вашей вилке, действуйте следующим образом:

Провод, который окрашен в синий должен быть подключен к контакту, обозначенному буквой N или окрашенному в черный цвет.

Провод с изоляцией коричневого цвета должен быть подключен к контакту, обозначенному буквой L или окрашенному в красный цвет.

Это электроприбор с двойной изоляцией, что делает не нужным обязательное заземление.

Предупреждение!

Ни в коем случае контакты нейтрального провода или фазы не должны быть подключены к контактам заземления.

Отказ от ответственности

Возможны изменения. Спецификации могут быть изменены без дальнейшего уведомления.

Гарантия

• На этот товар установлен гарантийный срок 12 месяцев. Гарантия действительна, если продукт используется в соответствии с инструкциями и с целью, для которой он был создан. Кроме того, обязательно наличие документа, подтверждающего факт покупки (накладная, товарный чек или квитанция), в котором должны быть указаны дата покупки, имя продавца и название продукта.

• Для получения информации о сервисных центрах, пожалуйста, обратитесь на наш сайт

http://www.princess-bt.com.ua/service/

Забота об окружающей среде

Материалы, используемые в этом приборе, могут быть переработаны. Путем переработки бытовой техники, вы вносите важный вклад в дело защиты нашей окружающей среды. Обратитесь к местным властям для получения информации относительно этого вопроса.

За дополнительной информацией о продукции Princess, пожалуйста, обращайтесь на сайт http://www. princess-bt.com.ua