PETRA

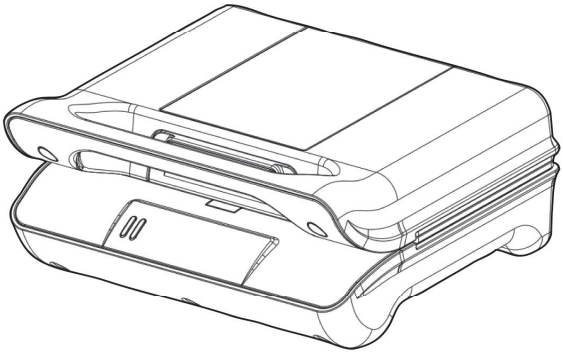

117001 Petra Compact Gril

Контактный гриль PETRA KG 14.07

Поздравляем!

Вы приобрели продукт компании Петра. Наша цель заключается в обеспечении качества продукции в совокупности с изысканным дизайном и по доступной цене. Мы надеемся, что этот продукт будет служить вам на протяжении многих лет.

Перед началом эксплуатации прибора внимательно прочитайте прилагаемую инструкцию по эксплуатации и сохраните ее в надежном месте, вместе с гарантийным талоном, кассовым чеком и, по возможности, картонной коробкой с упаковочным материалом.

Общие указания по технике безопасности

• Используйте прибор и аксессуары только по их прямому назначению. Не используйте прибор и аксессуары для иных целей, чем описано в руководстве.

• Не пользуйтесь прибором, если какая-либо деталь или любой аксессуар поврежден или неисправен. Если части или аксессуар поврежден или неисправен, он должен быть заменен производителем или авторизованным сервисным центром.

• Прибор может использоваться детьми в возрасте от 8 лет и старше и лицами с ограниченными физическими, сенсорными или умственными возможностями или отсутствием опыта и знания, если они под надзором или при условии соблюдения инструкций, касающихся эксплуатации прибора безопасным путем и пониманием возможности опасности при неправильной эксплуатации. Детям не разрешается играть с прибором. Чистка и обслуживание не должны осуществляться детьми, если они младше 8 лет и только под присмотром. Держать прибор и сетевой кабель в недоступном для детей младше 8 лет месте.

• Не используйте прибор вблизи ванн, душевых кабинок, бассейнов или других сосудов с водой. Не погружайте прибор в воду или другие

жидкости. Если прибор был погружен в воду или в другие жидкости, немедленно выньте сетевую вилку из розетки. Если прибор был погружен в воду или другие жидкости, не используйте прибор снова.

• Очищайте прибор и аксессуары. См в разделе "чистка и уход".

Электробезопасность

• Перед использованием всегда проверяйте, что напряжение сети такое же, как напряжение на табличке технических характеристик прибора.

• Подключайте прибор к заземленной розетке. Если необходимо, используйте удлинительный кабель с заземлением подходящего диаметра (не менее 3 x 1 мм2).

• Для дополнительной защиты возможно установить ограничитель остаточного тока устройство защитного отключения (УЗО) с номинальным отключающим дифференциалом, операционный ток которого не превышает 30 мА.

• Прибор не предназначен для эксплуатации с помощью внешнего таймера или отдельной системы дистанционного управления.

• Убедитесь, что вода не может войти в контакт с вилкой сетевого кабеля и кабеля-удлинителя. Всегда полностью разматывайте сетевой кабель и кабель-удлинитель.

• Убедитесь, что сетевой шнур не свисает через край столешницы и не может стать помехой при прохождении возле прибора.

• Держите сетевой шнур вдали от тепла, масла и предметов с острыми краями.

• Регулярно проверяйте сетевой кабель и штекер на признаки повреждения. Не пользуйтесь прибором, если сетевой шнур или сетевой штепсель поврежден или неисправен. Если сетевой шнур или сетевой

штепсель поврежден или неисправен, он должен быть заменен производителем или авторизованным сервисным центром.

• Не тяните за сетевой кабель для отсоединения сетевого штекера из розетки.

• Выньте сетевую вилку из розетки, когда прибор не используется, перед сборкой или разборкой и перед началом чистки или технического обслуживания.

Инструкции по технике безопасности для грилей

• Прибор предназначен только для домашнего использования.

• Не пользуйтесь прибором на открытом воздухе.

• Ставьте прибор на устойчивую и ровную поверхность.

• Поместите прибор на жаропрочные и безопасные для брызг поверхности.

• Не устанавливайте прибор на варочной поверхности.

• Не накрывайте прибор.

• Убедитесь, что есть достаточное пространство вокруг прибора для обеспечения рассеивания тепла и обеспечьте достаточную вентиляцию.

• Убедитесь, что прибор не вступает в контакт с легковоспламеняющимися материалами.

• Держите прибор вдали от источников тепла. Не ставьте прибор на горячие поверхности или вблизи открытого огня.

• Остерегайтесь пара и брызг, когда кладете продукты на горячие противни для выпечки.

• Внимание: горячее масло может брызнуть с пластины во время работы.

• Не используйте древесный уголь или похожее горючее топливо.

• Не лейте холодную воду на горячие противни. Возможны брызги и повреждения плит.

• Всегда будьте осторожны, когда касаетесь прибора. Используйте перчатки, если вам необходимо касаться аппарата во время или сразу после использования.

• Берегитесь горячих частей. Поверхности, на которые нанесен символ "осторожно горячие поверхности" становятся горячими во время использования. Поверхности, которые доступны, могут нагреваться во время работы. Наружная поверхность может нагреваться во время работы прибора.

• Плиты для жарки становятся очень горячими во время использования. Не прикасайтесь к горячей поверхности пластин.

• Убедитесь, что ваши руки сухие перед прикосновением к прибору.

• Не оставляйте прибор без присмотра во время использования.

• Не перемещайте прибор когда он включен или когда прибор еще не остыл. Выньте сетевую вилку из розетки и подождите, пока прибор остынет.

• Не используйте прибор возле птиц (например, тропических птиц, таких как попугаи). Поверхности плит обрабатываются антипригарным покрытием на основе ПТФЭ. При нагревании покрытие может выделять небольшое количество газа, который полностью безвреден для людей. Однако, нервная система птиц являются чрезвычайно чувствительны к действию этих газов.

Чистка и техническое обслуживание

Прибор следует чистить после каждого использования. Прежде чем использовать прибор, необходимо обратить внимание на следующие Примечания:

- Перед началом чистки или технического обслуживания выключите прибор, выньте сетевой штекер из розетки электросети и подождите, пока прибор остынет.

- Не погружайте прибор в воду или другие жидкости. Прежде чем использовать прибор, мы хотели бы акцентировать Ваше внимание на следующие заметки:

- Не используйте агрессивные или абразивные чистящие средства для очистки прибора.

- Не используйте острые предметы для чистки прибора.

- Не мойте прибор и аксессуары в посудомоечной машине.

• Регулярно проверяйте прибор на наличие возможных повреждений.

• Очищайте внешнюю поверхность прибора мягкой влажной тканью. Тщательно протрите прибор чистой сухой тканью.

• Очищайте плиты для жарки после каждого использования:

- Снимите пластины.

- Удалите остатки продуктов бумажной салфеткой.

- Очистите плиты для жарки мягкой, влажной тканью и добавьте несколько капель моющего средства. Промойте пластины под проточной водой. Тщательно высушите противни для жарки.

- Закрепите плиты для жарки.

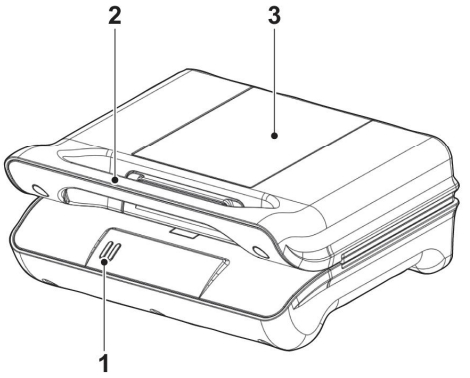

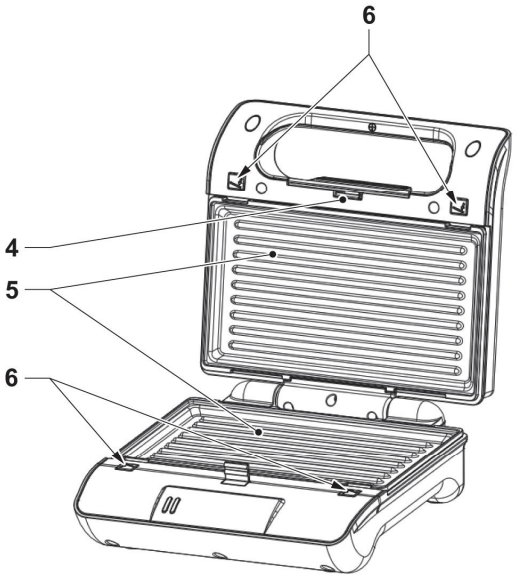

A

Рис. A

Описание (рис. A)

Ваш гриль предназначен для жарки пищи без использования жира. Прибор оснащен съемными пластинами для жарки с антипригарным покрытием. Прибор предназначен для использования только в помещении.

Прибор предназначен только для домашнего использования.

1. Индикатор температуры

2. Ручка

3. Крышка

4. Защелка крышки

5. Плиты для жарки

6. Кнопки фиксатора пластин для жарки

Первоначальное использование

Прежде чем продолжить, мы должны вам обратить внимание на следующие Примечания:

- Убедитесь, что имеется достаточно места вокруг прибора для обеспечения рассеивания тепла и обеспечения достаточной вентиляции.

• Очистите прибор. Обратитесь к разделу "Чистка и обслуживание".

• Очистите аксессуары. Обратитесь к разделу "Чистка и обслуживание".

• Устанавливайте аппарат на устойчивой и ровной поверхности.

• Вставьте вилку сетевого кабеля в розетку. Индикатор температуры загорается. Прибор начинает нагрев.

• После использования, выньте сетевую вилку из розетки и дайте прибору остыть полностью.

Примечание: если вы включите прибор первый раз прибор может излучать немного дыма и характерный запах в течение короткого периода. Это нормально.

Использование

Прежде чем продолжить, мы должны обратить Ваше внимание на следующие Примечания:

- Перед сборкой или разборкой выньте вилку сетевого кабеля из розетки и подождите, пока прибор остынет.

- Не позволяйте металлическим столовым приборам касаться плит для жарки во избежание повреждения антипригарного покрытия.

Жарка продуктов (рис. А)

• Приготовление пищи.

• Устанавливайте аппарат на устойчивой и ровной поверхности.

• При необходимости, очистите пластины для жарки (5) мягкой, влажной тканью. Верх пластины для жарки(5) нажмите до тех пор, пока кнопки фиксатора (6) не встанут на место.

• Закройте крышку (3). Убедитесь, что защелка крышки (4) встала на место.

• Чтобы включить прибор, вставьте сетевой штекер в розетку. Температурный индикатор (1) загорится. Прибор начнет нагрев.

• Температурный индикатор (1) погаснет, когда нагревательные элементы достигли требуемой температуры. Прибор готов для использования.

• Нажмите защелку крышки(4) и откройте крышку (3).

• Поместите продукты на нижнюю плиту выпечки (5).

• Закройте крышку (3). Убедитесь, что защелка крышки (4) защелкнулась. Температурный индикатор (1) загорается.

• Температурный индикатор (1) погаснет, когда нагревательные элементы достигли требуемой температуры.

• Жарьте продукты, пока они не будут готовы к употреблению.

• Находитесь ближе к прибору во время приготовления для проверки готовности продукта и избежания сгорания продукта.

• Нажмите защелку крышки(4) и откройте крышку (3) когда продукты готовы к употреблению. Снимите продукты с пластины для жарки (5) с помощью плоской деревянной или пластиковой лопатки.

• Закройте крышку (3) для удерживания тепла для дальнейшего использования. Убедитесь, что защелки крышки (4) защелкнулись.

• Чтобы выключить прибор, выньте сетевой штекер из розетки.

• Позвольте прибору полностью остыть.

Отказ от ответственности

Возможны изменения. Спецификации могут быть изменены без дальнейшего уведомления.

Гарантия

• На этот товар установлен гарантийный срок 12 месяцев. Гарантия действительна, если продукт используется в соответствии с инструкциями и с целью, для которой он был создан. Кроме того, обязательно наличие документа, подтверждающего факт покупки (накладная, товарный чек или квитанция), в котором должны быть указаны дата покупки, имя продавца и название продукта.

• Для получения информации о сервисных центрах, пожалуйста, обратитесь на наш сайт

http://www.petra-electric.com.ua/service/

Забота об окружающей среде

Материалы, используемые в этом приборе, могут быть переработаны. Путем переработки бытовой техники, вы вносите важный вклад в дело защиты нашей окружающей среды. Обратитесь к местным властям для получения информации относительно этого вопроса.

За дополнительной информацией о продукции Petra Electric, пожалуйста, обращайтесь на сайт http://www.petra-electric.com.ua