2 роки гарантії
CONTROL
WWW.HILTON.NET.UA
QUALITY

HILTON™
cookware
ALL AROUND YOU! ВСЕ НАВКОЛО ТЕБЕ!

Інструкція користувача
Руководство по эксплуатации
Operating manual

Соковыжималка HILTON AE 3253

РУСС

СОКОВЫЖИМАЛКА HILTON AE 3253
ИНСТРУКЦИЯ ПО ЭКСПЛУАТАЦИИ

ОБЩИЕ:

Пожалуйста, внимательно прочитайте инструкцию, чтобы избежать повреждений, вызванных неправильным использованием либо неправильным обращением.

ПИТАНИЕ:

Подключите аппарат в 220В-240В розетку и убедитесь, что ваше напряжение соответствует напряжению, указанному на приборе.

МЕРЫ ПРЕДОСТОРОЖНОСТИ

1. Держите электрические приборы в недоступном для детей месте.
2. Предназначен для непрерывного использованияв течении макс. 15 минут.
3. Перед использованием проверьте, нет ли повреждений на шнуре питания.
4. Защищитите прибор от воды.
5. Ремонтные работы должны выполняться только квалифицированным персоналом.
Неквалифицированный ремонт может привести к крайней опасности для пользователя.
6. Шнур питания не должен быть размещен вблизи горячих предметов.
7. В случае невыполнения перечисленных требований либо неправильного обращения производитель не несет никакой ответственности за любые возможные повреждения.

ДЕТАЛИ

РУСС

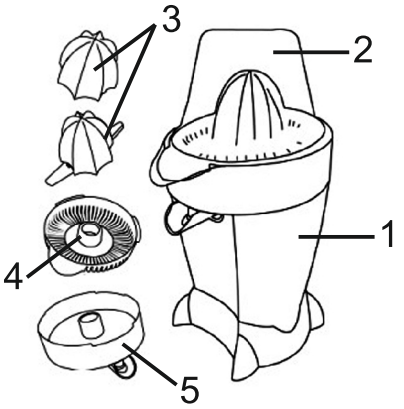

Прибор состоит из 5 элементов.

1. Базовый блок
2. Крышка
3. Два пресса
4. Фильтр
5. Горловина подачи сока

ПРИМЕЧАНИЕ

Ниже приведена инструкция по сборке прибора:
Поместите чашу для сока на конус, расположенный на верхней части базового блока аппарата и поместите пресс внутрь чаши. Теперь прибор готов к использованию.

РАБОТА

Прибор не имеет выключателя. Включите прибор в сеть. Поместите чашу для сока под носик прибора. Нажмите на носик соковыжималки чтобы сок потек в чашу из сокосборника. Нарежьте цитрусовые пополам и нажмите на конус. Соковыжималка включится автоматически; конус будет поворачиваться влево либо вправо. За время обработки фруктов направление движения конуса может несколько раз измениться. Таким образом плоды будут полностью выжаты. Снятие фруктового пресса выключит прибор автоматически.
Внимание: Данный прибор предназначен для использования в домашнем хозяйстве, это значит, что прибор необходимо останавливать каждые 15 минут.

ОЧИСТКА И ХРАНЕНИЕ

Протрите моторную часть влажной тканью. Никогда не опускайте базовый блок в воду. Пресс и чашу для сока можно мыть водой или в посудомоечной машине.

РУСС

ВАЖНО

Храните инструкцию по эксплуатации для дальнейшего использования.

ВНИМАНИЕ

1. Этот прибор не предназначен для использования лицами (включая детей) с ограниченными физическими, сенсорными или умственными способностями или с недостаточным опытом и знаниями, если они не находятся под контролем или инструктажем по вопросам использования прибора со стороны лиц, ответственных за их безопасность.
2. Дети должны быть под присмотром, во избежание игр с прибором.

ТЕХНИЧЕСКИЕ ХАРАКТЕРИСТИКИ

Источник питания	220 – 230 В, 50 Гц
Потребление энергии	25-40 Вт
Габаритные размеры (ДхШхВ)	170x145x280 мм
Вес	1,4 кг

Утилизация изделия

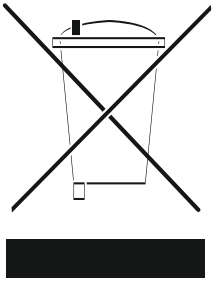

Вы можете сохранять окружающую среду! Пожалуйста, не забывайте о правилах безопасности: отправляйте не работающее электрооборудование в центры переработки.

СОКОВИЖИМАЛКА HILTON AE 3253
ІНСТРУКЦІЯ З ЕКСПЛУАТАЦІЇ

УКР

ОСНОВНІ:

Будь ласка, уважно прочитайте інструкцію, щоб уникнути пошкоджень, викликаних неправильним використанням або неправильним поводженням.

НАПРУГА:

Підключіть апарат в 220В-240В розетку і переконайтеся, що ваша напруга відповідає напрузі, зазначеній на приладі.

ЗАСТЕРЕЖЕННЯ

1. Тримайте електричні прилади в недоступному для дітей місці.
2. Призначений для безперервного использованияи перебігу макс. 15 хвилин.
3. Перед використанням перевірте, чи немає пошкоджень на шнурі живлення.
4. Защіщітіте прилад від води.
5. Ремонтні роботи повинні виконуватися тільки кваліфікованим персоналом.
Інакше телефон може призвести до крайньої небезпеки для користувача.
6. Шнур живлення не повинен бути розміщений поблизу гарячих предметів.
7. У разі невиконання перерахованих вимог чи неправильного поводження виробник не несе ніякої відповідальності за будь-які можливі пошкодження.

ДЕТАЛІ

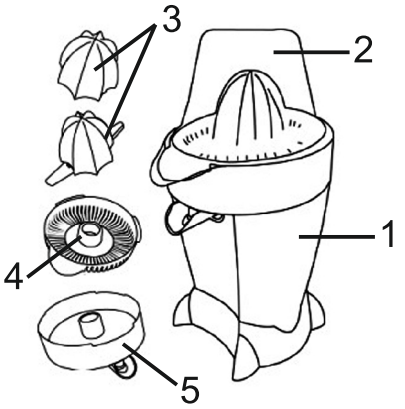

Прилад складається з 5 елементів.

1. Базовий блок
2. Кришка
3. Два преса
4. Фільтр
5. Горловина подачі соку

ПРИМІТКА

Нижче наведена інструкція по збірці приладу:
Помістіть чашу для соку на конус, розташований на верхній частині базового блоку апарату і помістіть прес всередину чаші. Тепер прилад готовий до використання.

РОБОТА

Прилад не має вимикача. Включіть прилад у мережу. Помістіть чашу для соку під носик приладу. Натисніть на носик соковижималки щоб сік потік в чашу з сокозбирача. Наріжте цитрусові навпіл і натисніть на конус. Соковижималка включиться автоматично; конус буде повертатися вліво або вправо. За час обробки фруктів напрямок руху конуса може кілька разів змінитися. Таким чином плоди будуть повністю вичавлені. Зняття фруктового преса вимкне прилад автоматично.
Увага: Даний прилад призначений для використання в домашньому господарстві, це означає, що прилад необхідно зупиняти кожні 15 хвилин.

ОЧИЩЕННЯ І ЗБЕРІГАННЯ

Протріть моторну частину вологою тканиною. Ніколи не опускайте базовий блок у воду. Прес та чашу для соку можна мити водою або в посудомийній машині.

УКР

ВАЖЛИВО

Зберігайте інструкцію з експлуатації для подальшого використання.

УВАГА

1. Цей прилад не призначений для використання особами (включаючи дітей) з обмеженими фізичними, сенсорними або розумовими здібностями чи з недостатнім досвідом і знаннями, якщо вони не знаходяться під контролем або інструктажем з питань використання приладу з боку осіб, відповідальних за їх безпеку.
2. Діти повинні бути під наглядом, щоб уникнути ігор з приладом.

ТЕХНІЧНІ ХАРАКТЕРИСТИКИ

Джерело струму	220 – 230 В, 50 Гц
Споживча енергія	25 - 40 Вт
Габаритні розміри (ДхШхВ)	170x145x280 мм
Вага	1,4 кг

Утилізація вироба

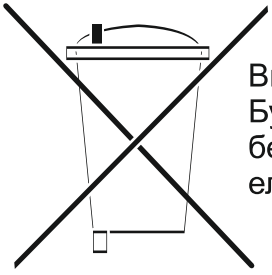

Ви можете зберегти навколишнє середовище! Будь ласка, не забувайте про правила безпеки: відправляйте не працюючи електрообладнання в центри переробки.

ENG

JUICE EXTRACTOR HILTON AE 3253
INSTRUCTION MANUAL

GENERAL:
Please read the instructions carefully to avoid damage caused by improper use of mishandling.

POWER SUPPLY:
Plug the appliance into 220V-240V outlet and make sure that your voltage corresponds to the voltage marked on the appliance.

SAFETY TIPS
1. Keep electrical appliances out of reach of children.
2. Only designed for continuous use of max. 15 minutes.
3. Before use, check for any damage at the supply cord.
4. Protect the appliance against water.
5. Repairs should only be carried out by qualified personnel. Unqualified repair work can lead to extreme hazard for the user.
6. The power cord should never be placed near hot objects.
7. No liability can be accepted for any damaged caused by noncompliance

With these instructions or any other improper use or mishandling.

MAIN COMPONENTS

ENG

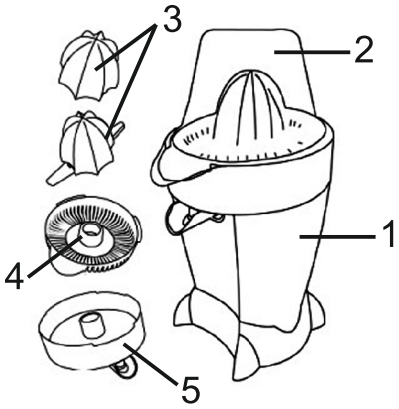

The appliance consists of 5 elements.

1. The base unit
2. Cover
3. Two Squeezers
4. Filter
5. Auto-juicer mouth

NOTE BELOW THE FOLLOWING INSTALLATION GUIDELLINE:
Place the juicer cup on the cone, situated on the top of the base unit and place the squeezer inside the juicer cup. Now the appliance is ready to use.

OPERATION
The appliance has no switch. Plug in the appliance. Put a juicer cup under the spout of the appliance. Press the spout so that the juicer will flow into the cup from the juicer collector. Cut citrus fruit in half and press on the cone. The juicer will switch on automatically; the cone will turn to the left or to the right. By predding the fruit some times on the cone the direction of the turning can be changed. The fruit will be squeezed completely this way. Removal of the squeezed fruit switch off the appliance automatically.
Attention: This appliance is designed for use in the household, which means that the appliance needs to pause every 15 minutes.

CLEANING AND STORAGE
Wipe the motor part with a damp cloth. Never immerse the base unit in water or under tap water. The squeezer and juicer cup can be washed with water or in a dishwasher.

IMPORTANT
Keep the instruction manual for future reference.

ENG

TECHNICAL CHARACTERISTICS

Source current	220 - 230 V, 50 Hz
Consumer energy	25 - 40 Вт
Dimensions (LxWxH) Weight	170x145x280 mm
Weight	1,4 kg

Environment friendly disposal

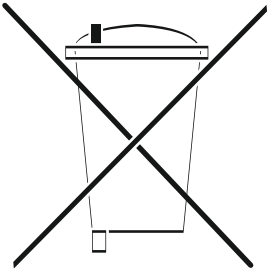

You can help protect the environment! Please remember to respect the local regulations: hand in the non-working electrical equipments to an appropriate waste disposal center.

Сервісні центри:

м. Вінниця, вул. Келецкая, 61а, «ИНТЕРСЕРВИС»,
тел.: (0432) 619573, 699193
м. Дніпропетровськ, пр. Кірова, 59 «ИНТЕРСЕРВИС»
тел.: (0562) 350409, 346705
м. Дніпропетровськ, вул. Ленинградска, 59 4 эт. кімната 407,
ЧП «Москаленко» тел.: (0562) 337574, 7881916
м. Дніпропетровськ, вул. Набережная Перемоги, 118
тел.: (0552) 676044, 3756705
м. Донецьк, пр. Павших Комунарів, 188 «Техносервис» тел.: (062) 3430305
м. Донецьк, пл. Поповича, 33 ЧП «Шуліка» тел.: (062) 3818555
м. Донецьк, вул. Звягильского, 55 тел.: (062) 3454970, (050) 9741925
м. Запоріжжя, вул. Верхняя, 6 «Техніка і Сервіс», тел.: (061) 2187431
м. Івано-Франківськ, вул. Вовчинецька, 223 Волков В.А., тел.: (0342) 756040
м. Кіровоград вул. Короленко, 2, КФ Лотос, тел.: (0522) 357923
м. Кіровоград, вул. Луначарского, 1-в, «Евробыттехсервис»,
тел.: (093) 8362051, (095) 5001464
м. Кіровоград, вул. Васнецова, 8, «Техномир», тел.: (0522) 361014, 270177
м. Кривий ріг, вул. Косиора, 70, «ИНТЕРСЕРВИС»,
тел.: (056) 4400779, 929789
м. Київ, вул. Ялтинская 24/23, ПП «Лепеха И.О», тел.: (044) 5764616
м. Кременчук, вул. Советская, 44 оф2, "Эко Сан"Дашко И.В,
тел.: (053) 6639192
м. Лубни, вул. Советская, 42 Call- Центр тел.: (05361) 70410, (067) 4690177
м. Львів, пр. Чорновола, 95, «Сервис-Побуд», тел.: (0322) 407845
м. Львів, вул. Пид Голоском 15а, «Крупс», тел.: (032) 2445344(40)
м. Львів, вул. Вол.Великого, 2, «Асц Шанс», тел.: (032) 2471499
м. Львів, вул. Б.Хмельницкого, 116, «Рестор-сервіс» тел.: (032) 2458052
м. Луцьк, пр. Воли, 27 оф. 322, «Евролайн», тел.: (03322) 40258
м. Луцьк, пр. Пермоги, 22, «Ваш Майстер», тел.: (03322) 30103
м. Луганськ, вул. Ломоносова, 96ж, тел.: (0642) 330242 ,494217
м. Маріуполь, пр. Металлургов 227, «Реал-сервіс», тел.: (0629) 473000
м. Макіївка, вул. Тайожная, 1 «До» Богдоренко», тел.: (062) 3413758
м. Миколи, Внутрішньоквартальний проїзд, 2, «ИНТЕРСЕРВИС»,
тел.: (0512) 580647, 242260
м. Нікополь, вул. Шевченко 81а МНЦ- 1, ЧП «Ковалів», тел.: (05662) 46764
м. Одеса, вул. Б.Хмельницкого, 55 , ФОП «Кушнир»,
тел.: (048) 390618,7151025
м. Одеса, вул. Филатова, 11, «Професіонал», тел.: (048) 7373042,7770822
м. Одеса, вул. Щеголева, 14, «Південь-сервіс», ЧП «Ріжків»
тел.: (0482) 7349815,
м. Павлоград, вул. Днепровская, 172, ООО «Лотос»,
тел.: (05632) 61554,62342
м. Полтава, вул. Алмазная, 14, «ИНТЕРСЕРВИС»,
тел.: (0532) 509889, 694262
м. Рівне, вул. Видинская, 10 «Адамант», тел.: (0362) 450042
м. Сімферополь вул. Ковильна, 72, «Телесвіт-сервіс», тел.: (0652) 690778

м. Севастополь вул. Генерала Коломийца, 9, «Братико»,
тел.: (0692) 674131, 451277
м. Суми вул. Кооперативная, 7а, СЛТ «Сервіс», тел.: (0542) 781013
м. Суми вул. Петропавливска 86/1, «Ельф», тел.: (0542) 660300
м. Тернопіль вул. Купчинского, 9, «Євро-сервіс», тел.: (0352) 265807
м. Харків вул. Полтавский шлях, 3, «Каскад сервіс»,
тел.: (057) 7349724, 7125181
м. Херсон вул. Карбишева, 28а, «ИНТЕРСЕРВИС»,
тел.: (0552) 434040, 434033
м. Хмельницький, вул. Западная Окружна, 54, «Гранд Імпорт»,
тел.: (0382) 725303
м. Чернівці, вул. Л.Кобилици, 105, «Блошко»,
тел.: (0372) 901311, (050) 4345529
м. Черкасы, вул. Хоменко, 17, ФОП «Цабий И.М.», тел.: (0472) 636901,636542
м. Ужгород, вул. Легоцкого 66а, ПП «Зверев», тел.: (0312) 654266
м. Євпаторія, вул. Перемоги, 67, ПП «Бузин Е.А.», тел.: (06569) 44774
м. Житомир, вул. Львівска, 8, «Тандем-сервіс», тел.: (0412) 471568

2 роки гарантії
CONTROL
WWW.HILTON.NET.UA
QUALITY

HILTON TM
cookware
ALL AROUND YOU! ВСЕ НАВКОЛО ТЕБЕ!

Гарантійний талон № _____

Найменування _____

Модель _____

Серійний номер _____

Дата продажу _____

Торгова організація _____

П.І.Б. продавця _____

Підпис _____

М.П.

!!! ВНИМАНИЕ !!!
Не заполненный продавцом гарантийный талон лишает Вас права на гарантию.

www.hilton.net.ua

Телефон горячей линии ТМ “HILTON”
+38 (056) 377-01-83 (будние дни с 9.00 до 18.00)